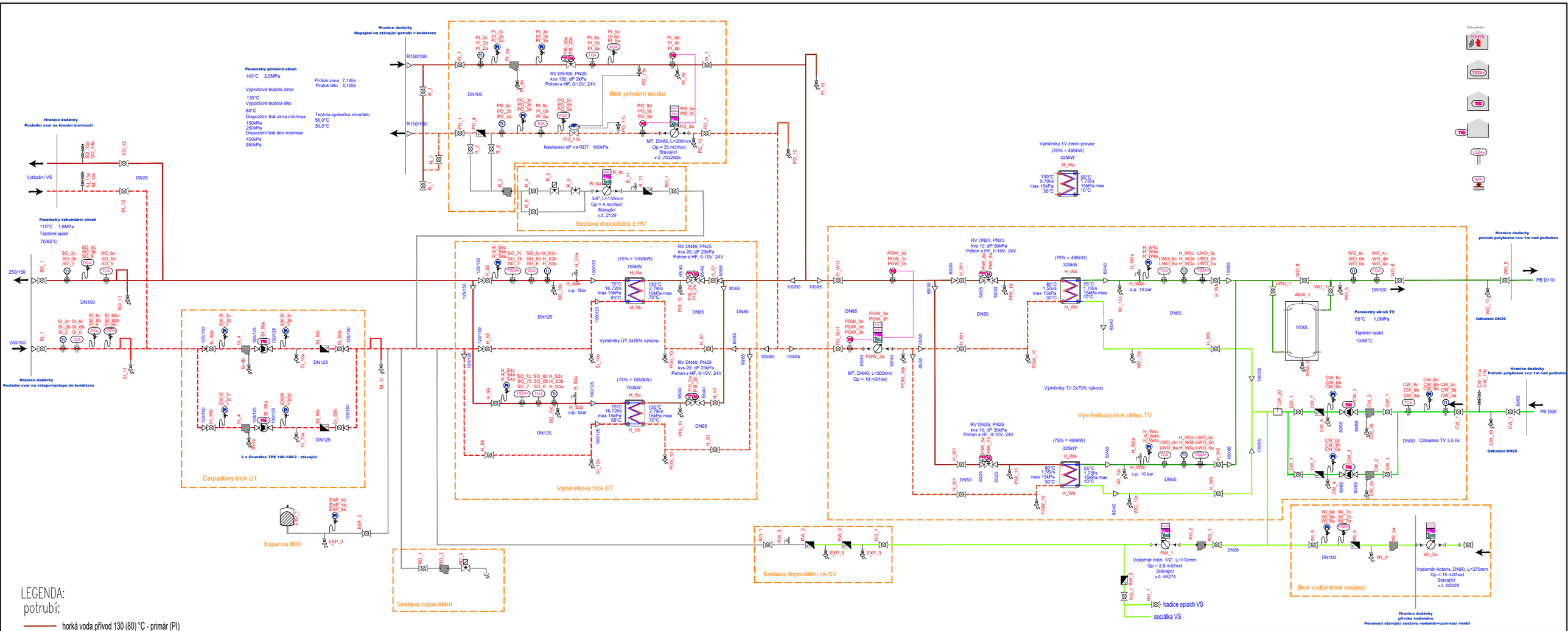

LEGENDA:
potrubí:

- horká voda přívod 130 (80) °C - primár (PI)
- horká voda zpátečka 65 (30) °C - primár (PO)
- topná voda ÚT přívod 70°C - sekundár (SO)
- topná voda ÚT zpátečka 60°C - sekundár (SI)
- dopouštění, odpouštění, expanzní (R)
- studená pitná voda SV 10°C (nerez) (WI)
- teplá voda TV 55°C (nerez) (WO)
- cirkulace teplé vody (nerez) CTV ~45°C (CW)
- odvzdušňovací potrubí
- odpadní, vypouštěcí potrubí
- připojení čidel do MT
- IMP potrubí

INVESTOR	Severočeská teplárenská, a.s. Teplárenská 2, 434 03 Most – Komořany, IČ 287 33 118 www.setep.cz, info@setep.cz, tel.: +420 476 447 111		
PROJEKTANT	EO TECHNOLOGY s.r.o. Za Tratí 415, 196 00 Praha 9 – Třeboradice, IČ 090 93 524 www.eotechnology.eu; info@eotechnology.eu		
STAVBA	REKO VS 808 – ÚT a TV	VYPRACOVAL	TOMÁŠ DANÍČEK
		KONTROLOVAL	ONDŘEJ SLÁČÍK
		SCHVÁLIL	JAKUB KUNČÍK
ČÁST	D 2.1 STROJNÍ ČÁST	DATUM	5/2022
NÁZEV VÝKRESU	SCHÉMA ZAPOJENÍ	MĚŘÍTKO	---
		REVIZE	P0
STUPEŇ	DOKUMENTACE PRO PROVEDENÍ STAVBY	ZAKÁZKOVÉ ČÍSLO	22_0131
		ČÍSLO VÝKRESU	D.2.1.2

ČÍSLO PARÉ